Standart Körükler

CROCODILE CABLE CARRIER

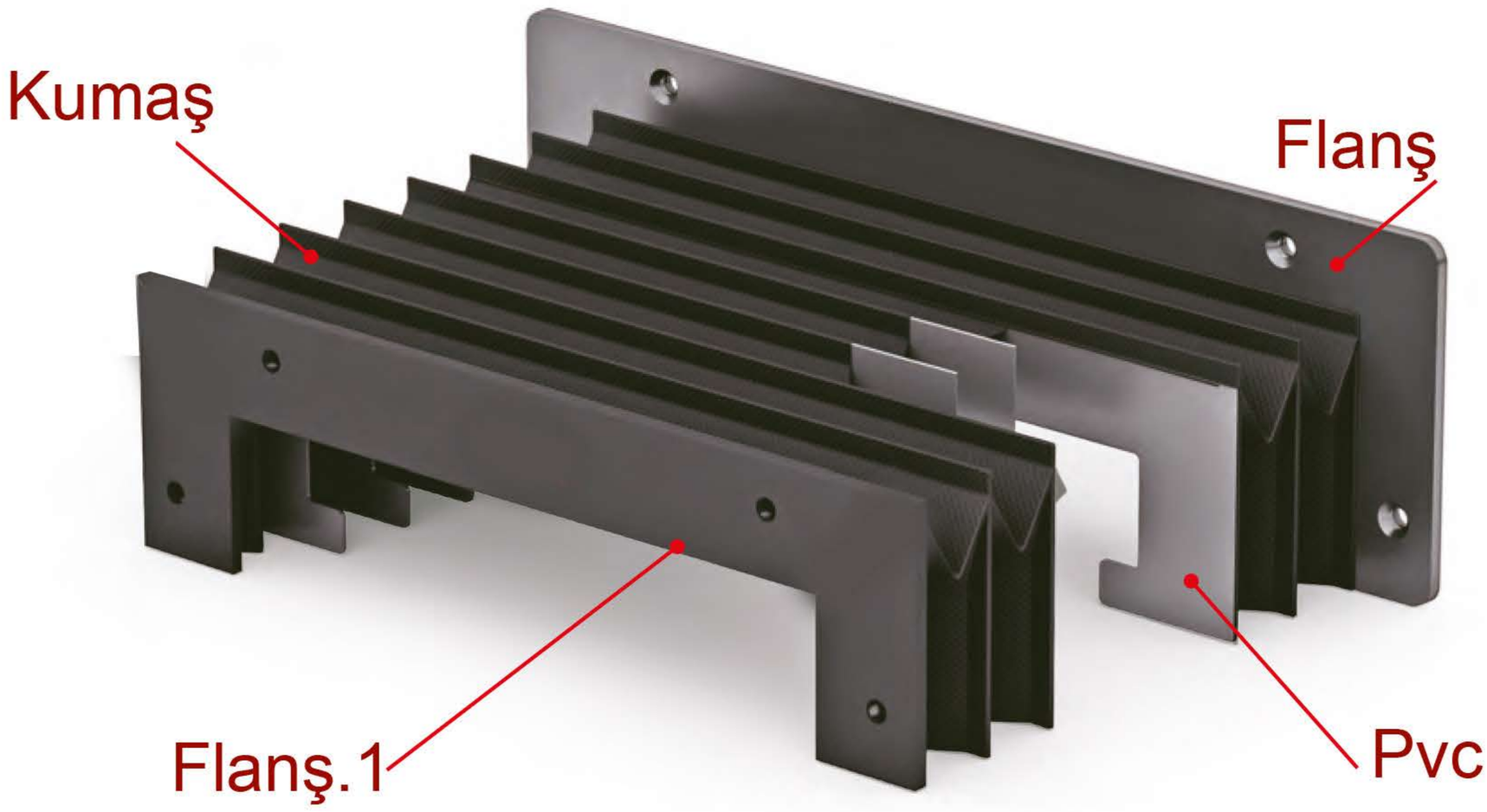

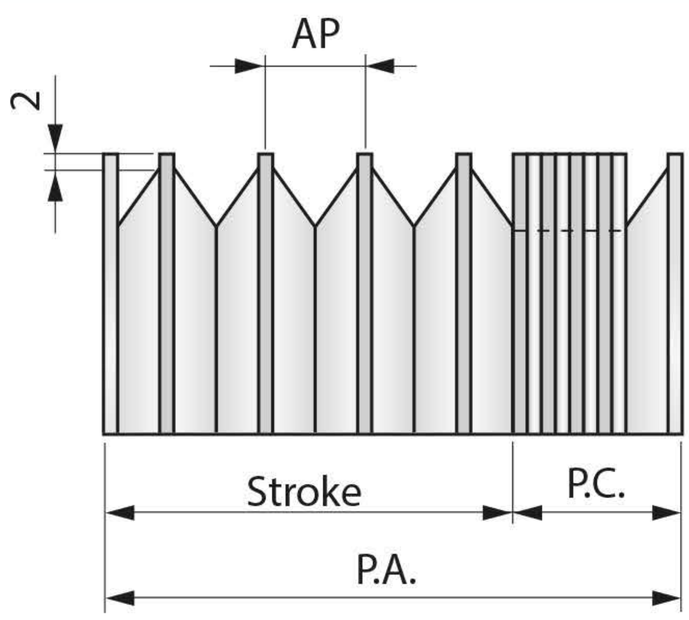

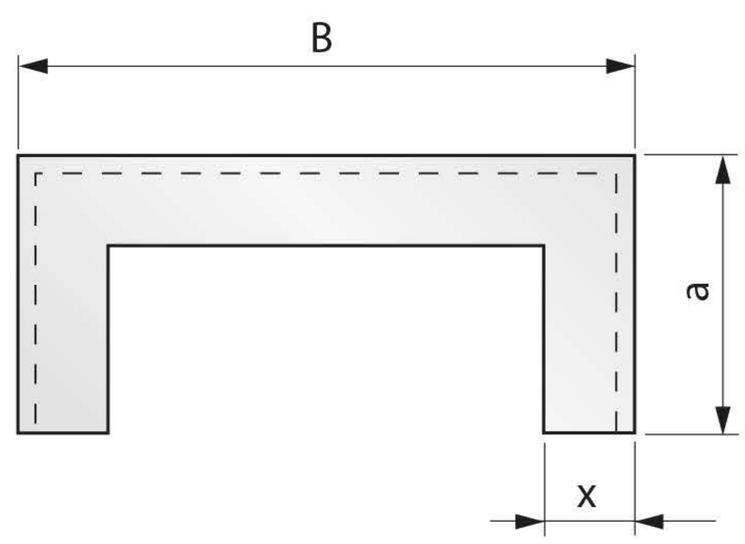

P.A. = Açık Boy
P.C. = Kapalı Boy
Stroke = Hareket Mesafesi

B = Dış Genişlik
a = Dış Yükseklik
x = Dilim Derinlik

Sac Kapaklı Körük

CROCODILE CABLE CARRIER

Çalışma Pozisyonları

Yatay
Dikey

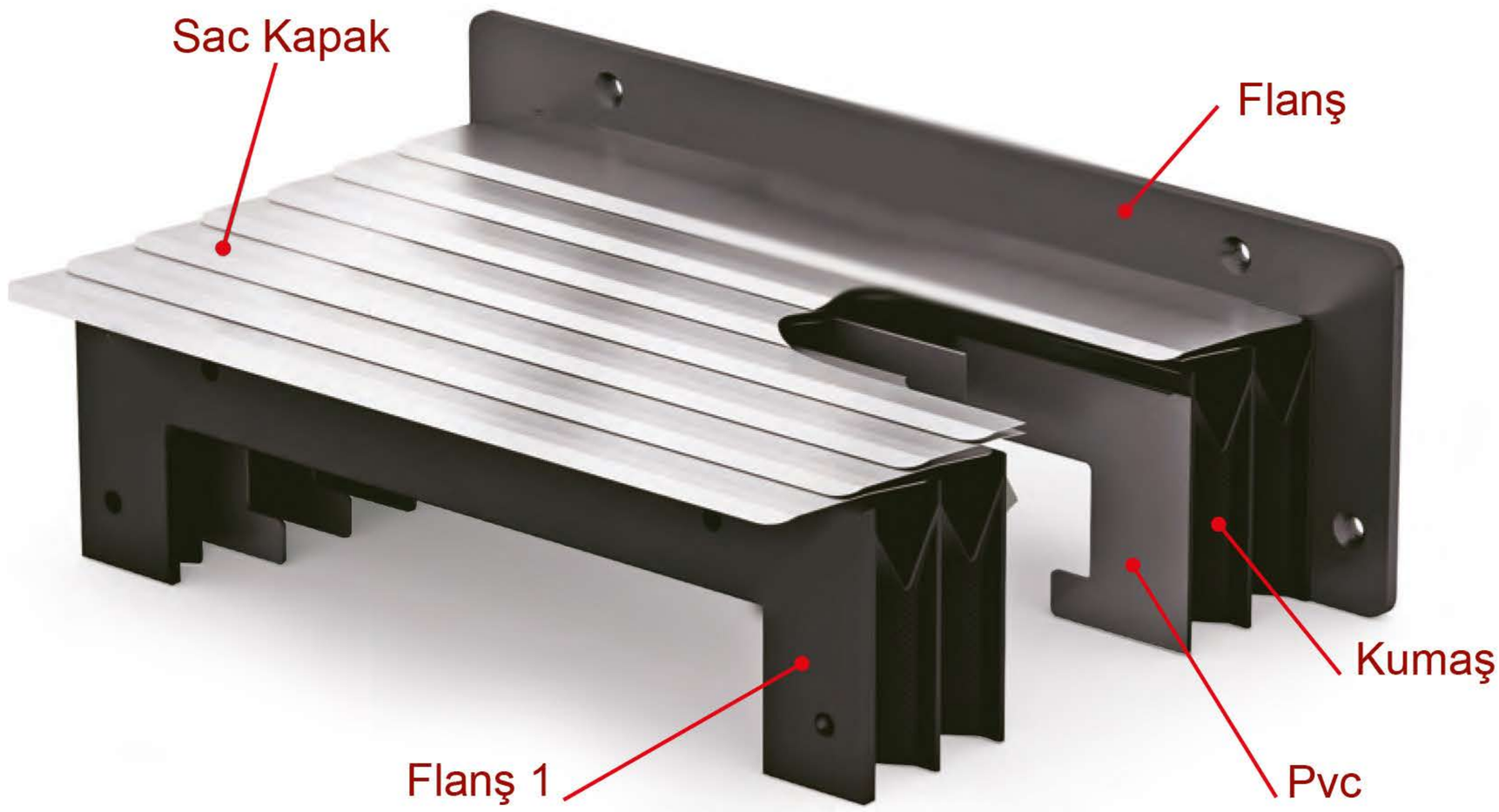

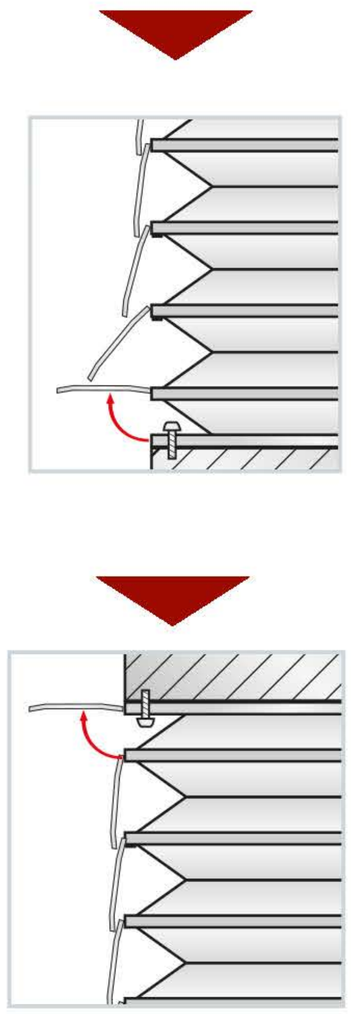

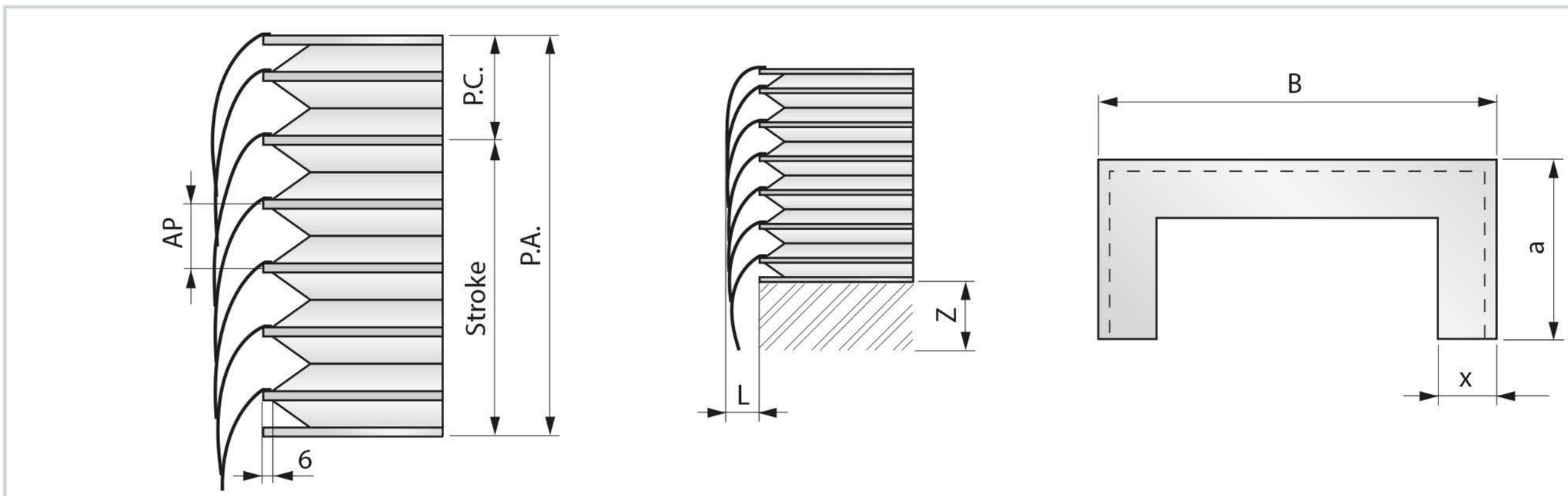

P.A. = Açık Boy
P.C. = Kapalı Boy
Stroke = Hareket Mesafesi

B = Dış Genişlik
a = Dış Yükseklik
x = Dilim Derinlik

Platform Körükleri

CROCODILE CABLE CARRIER

Kullanım Amaçları

Platform içerisini Dış etkenlerden korumak

Platform Hareket esnasında olabilecek kazaların önüne geçmek

Montaj Şekilleri

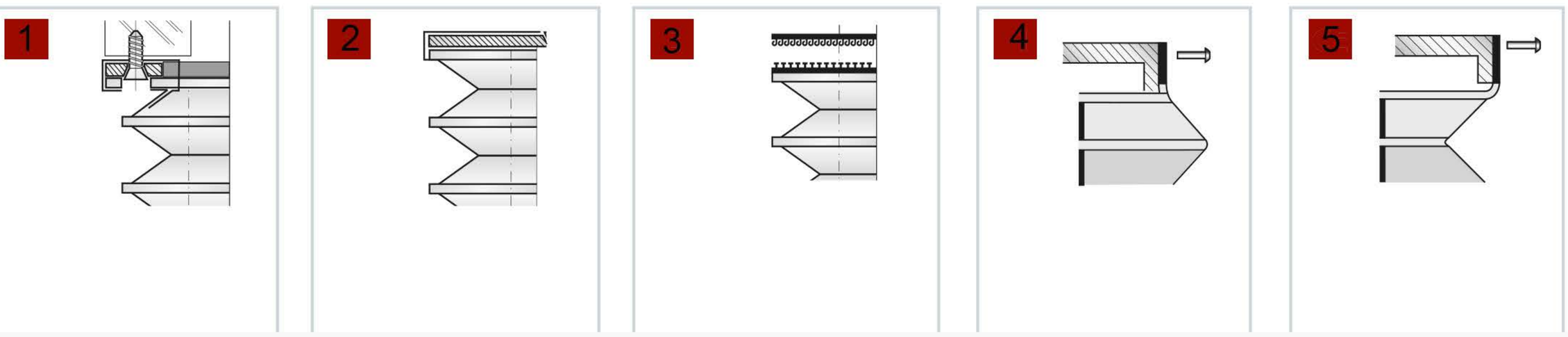

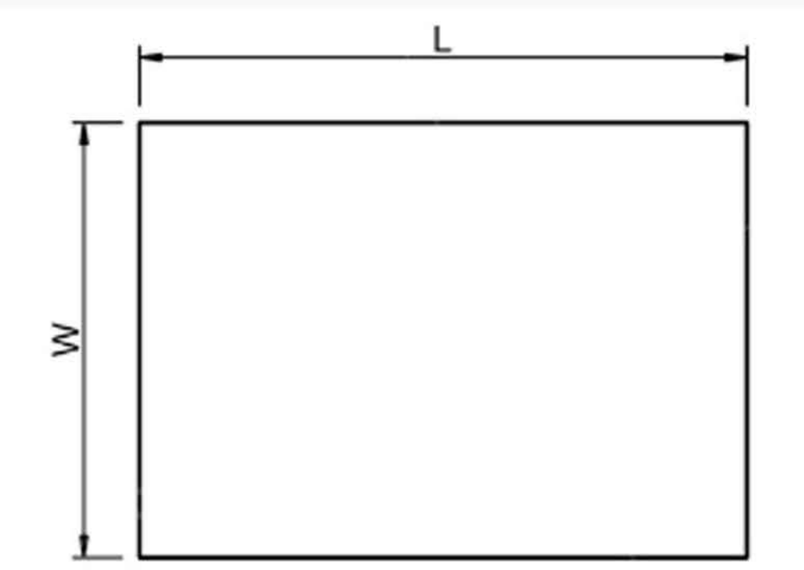

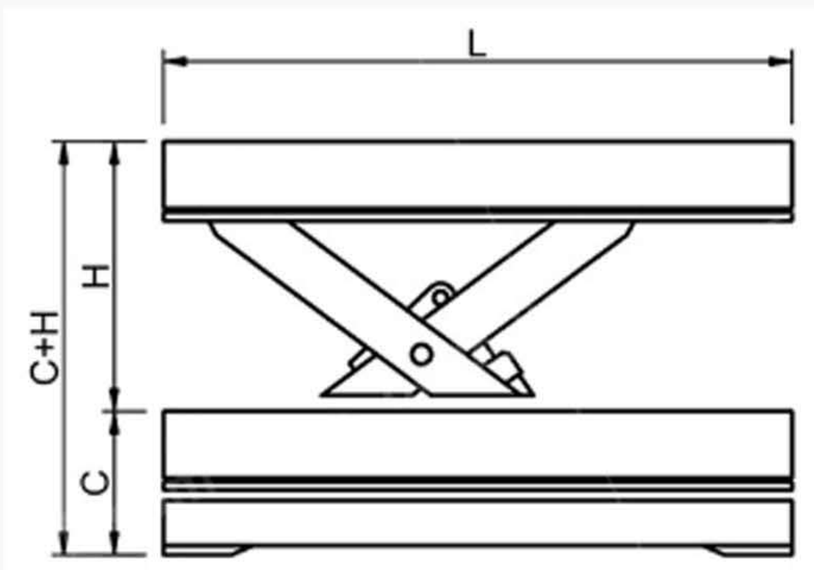

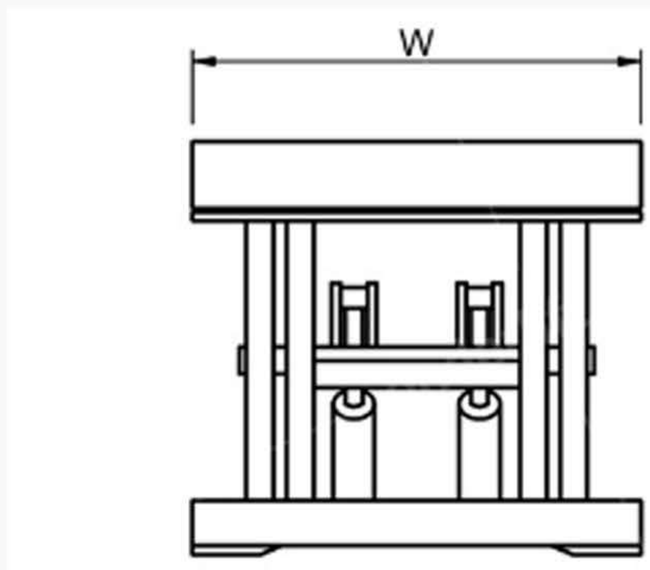

L . Platform Boyu :

C.Platform Kapalı Mesafesi :

H . Açık Boy

W.Platform Eni :

Mil Körükler

Cırtlı . Fermuarlı ve Standart olarak üretilmektedir

Bu ürün vidalı mil, hidrolik ve pnömatik pistonların ve dönen transmisyonlarda yatay ve dikey konuda maksimum koruma sağlar.

CROCODILE Mil körükleri, hidrolik silindir millerini, şaftları ve vidalı milleri korumak için idealdir.

CROCODILE marka dikişli körükler, talaş, aşındırıcı parçacıklar ve diğer çarpma nesnelerine karşı silindir millerini ve vidalı milleri korumaya karşı maksimum koruma sağlar.

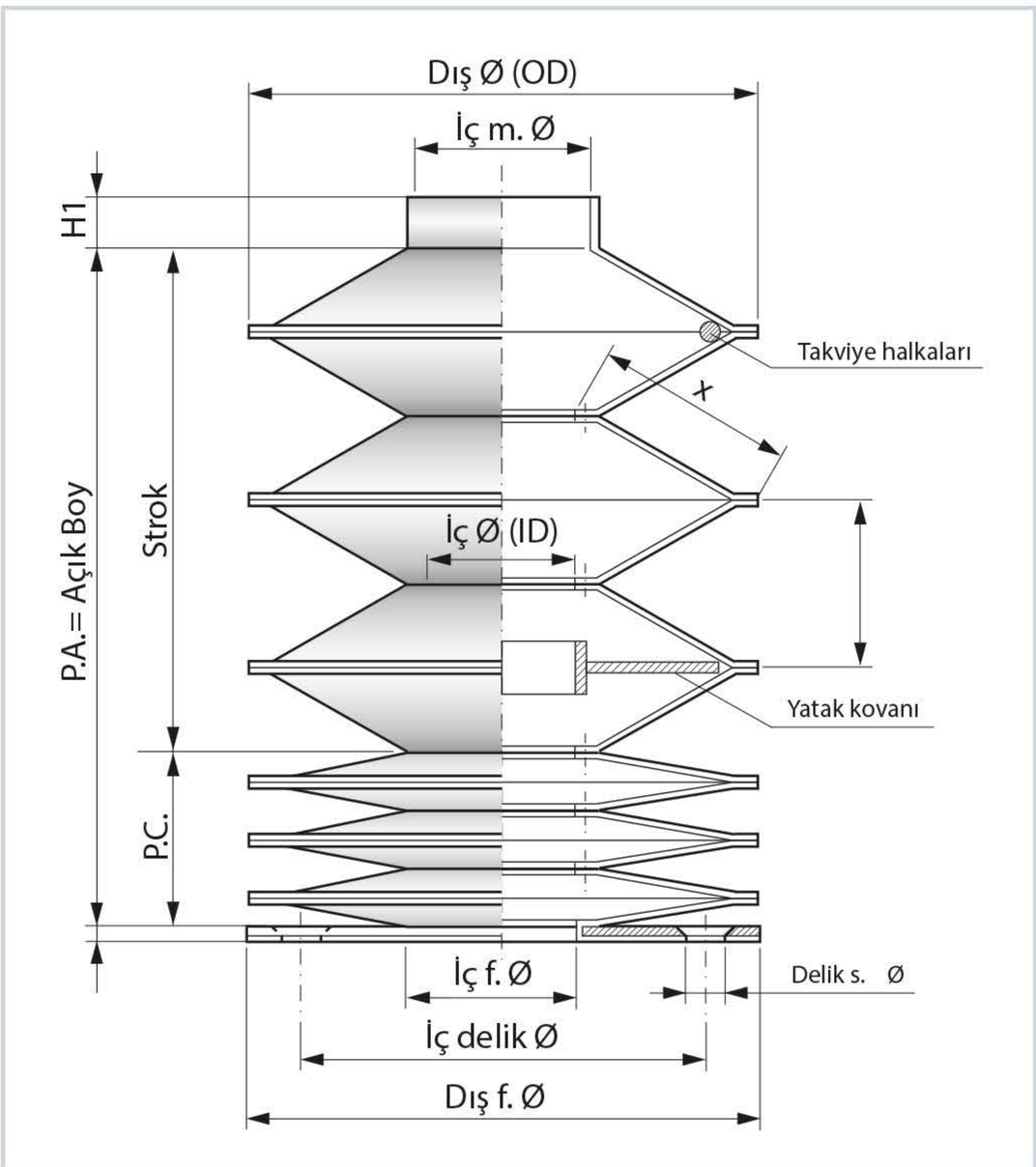

Malzeme Çeşitleri:

- Nitril lastik kaplı polyester
- Poliürethan kaplı polyester
- PVC kaplı polyester
- Neoprene* ve Hypalon* kaplı Kevlar*
- Poliürethan kaplı Kevlar*
- Silikon ve Neoprene* kaplı fiberglas
- PVC kaplı Fiberglas
- Alüminyum kaplı bez